PRZEKRÓJ POPRZECZNY skala 1:25

PRZEKRÓJ W STREFIE PODPOROWEJ

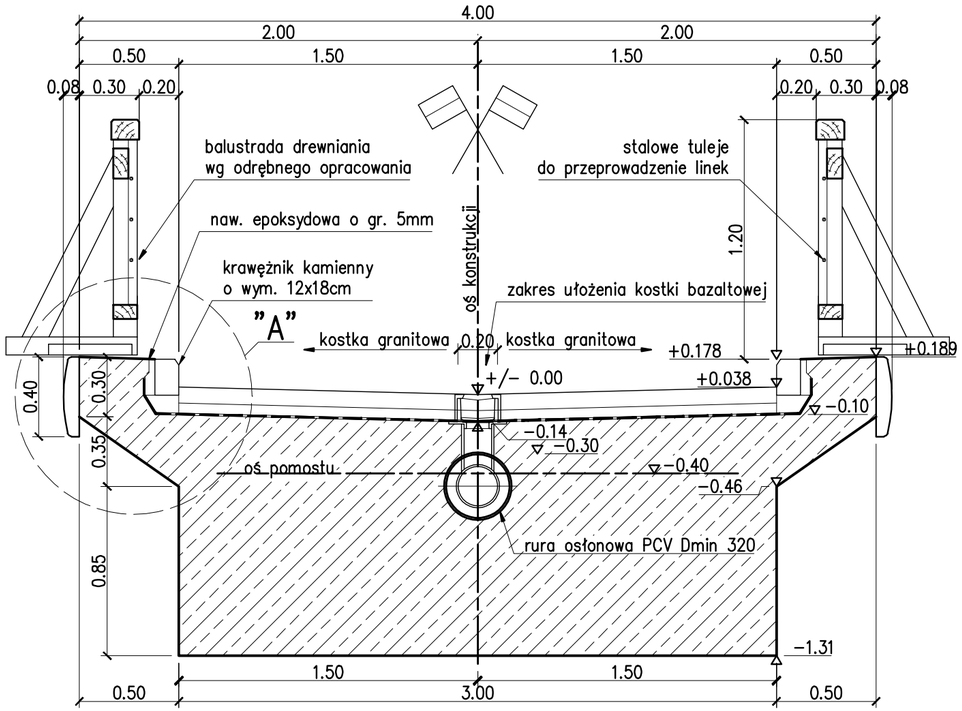

PRZEKRÓJ W PRZĘŚLE

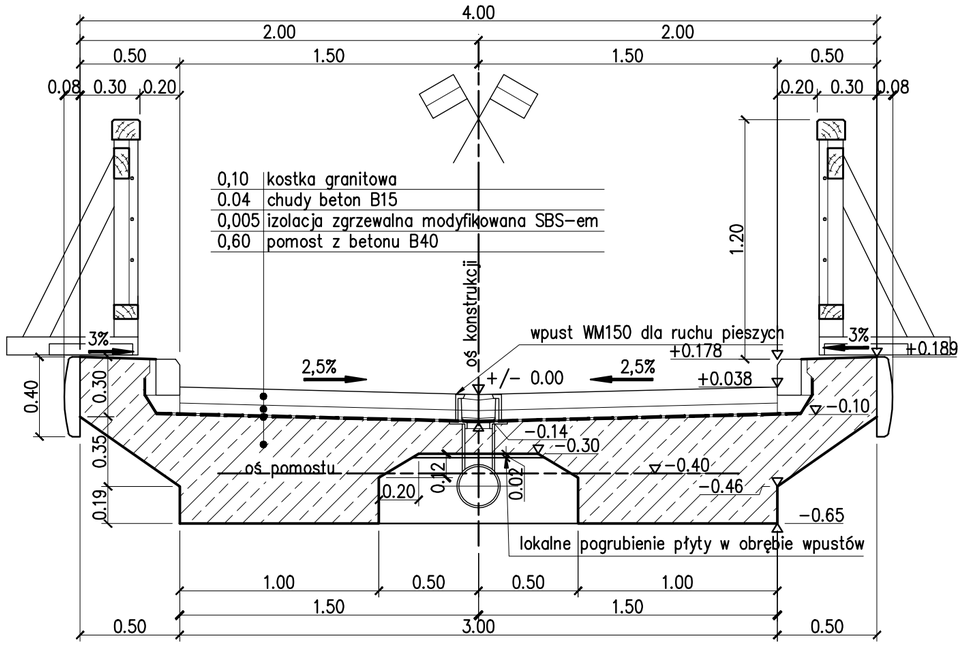

SZCZEGÓŁ "A" skala 1:10

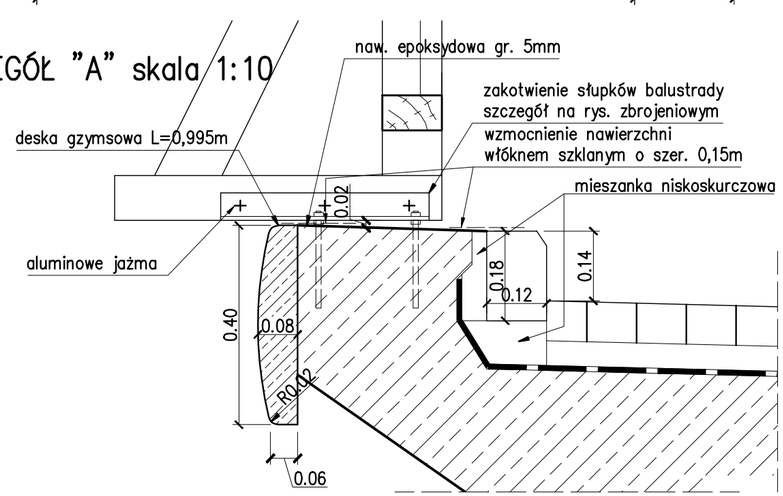

NUMER	OPIS	DATA	ZATWIERDZIŁ
	ZMIANY		

Rozwiązania zawarte w niniejszym opracowaniu stanowią wyłączną własność B.I.L. "AGARM" i mogą być stosowane, powielane oraz udostępniane osobom trzecim jedynie na podstawie pisemnego zezwolenia, z zastrzeżeniem wszelkich skutków prawnych

BIURO INŻYNIERII LĄDOWEJ
"AGARM"
CEZARY MONKIEWICZ
ul. Jagiellońska 29B/56, 83-110 Tczew
tel./fax (58)7770140; kom. 606830444
e-mail: monc@inetia.pl

NAZWA DOKUMENTACJI	PROJEKT BUDOWLANY I WYKONAWCZY Kładki pieszo-rowerowej na rz. Gołdapa w przedłużeniu ul. Ustronie w m. Gołdap				
OBIEKT	Kładka pieszo - rowerowa				
TYTUŁ RYSUNKU	Przekrój poprzeczny			PODPIS	Data 08.2008 / Nr arch. 002_08
PROJEKTANT	mgr inż. Cezary MONKIEWICZ	Upr. nr spec.	32/00/OL konstrukcyjno-budowlane		Nr rys. 1.2
SPRAWDZAJĄCY	mgr inż. Piotr STEJBACH	Upr. nr spec.	KUP/0124/POOM/07 w spec. mostowej bez ogran.		skala 1:25

30-09-2008
C:\Users\LG\Documents_Projekty\002_08 (Kładka_Gołdap)\002_08 RS\