WYLOT BETONOWY

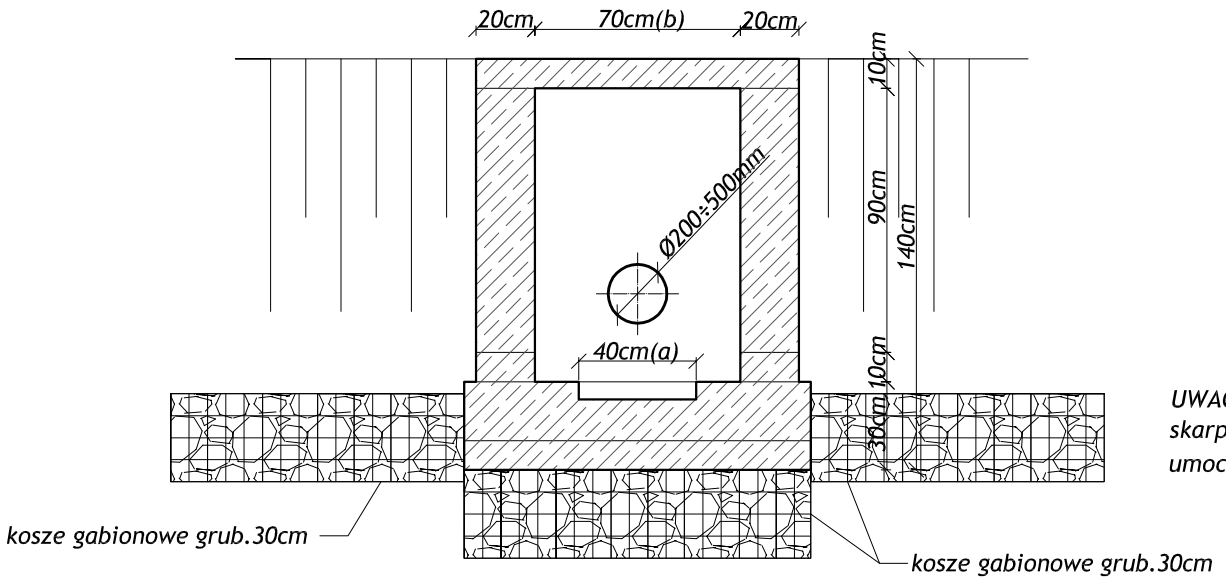

UWAGA!!!
skarpę i dno w obrębie wykopu
umocnić koszami gabionowymi grub. 30 cm

Ø	250	300	400	500
a/cm/	45	50	60	70
b/cm/	75	80	90	100
c/cm/	95	100	110	120

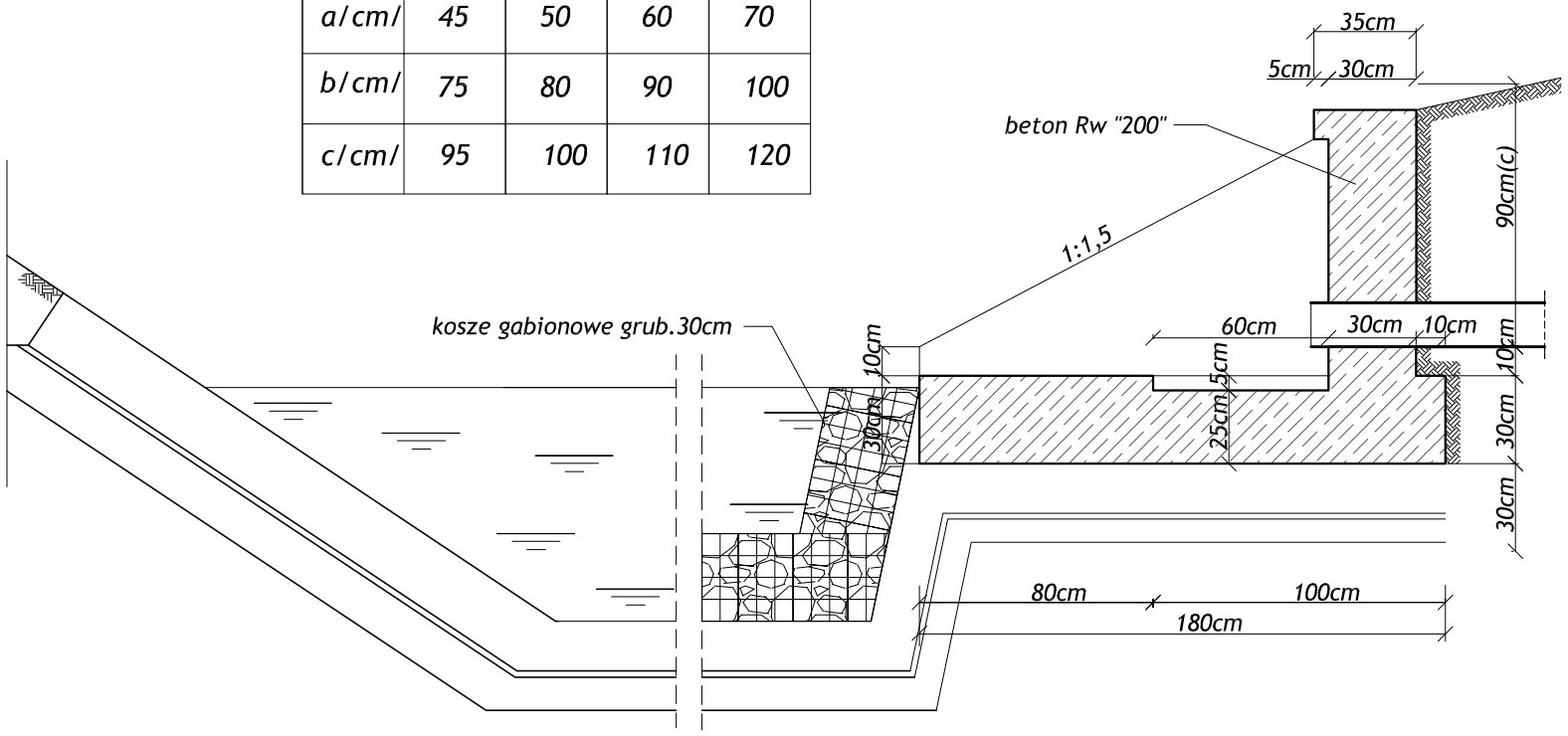

KRATA ZABEZPIECZAJĄCA

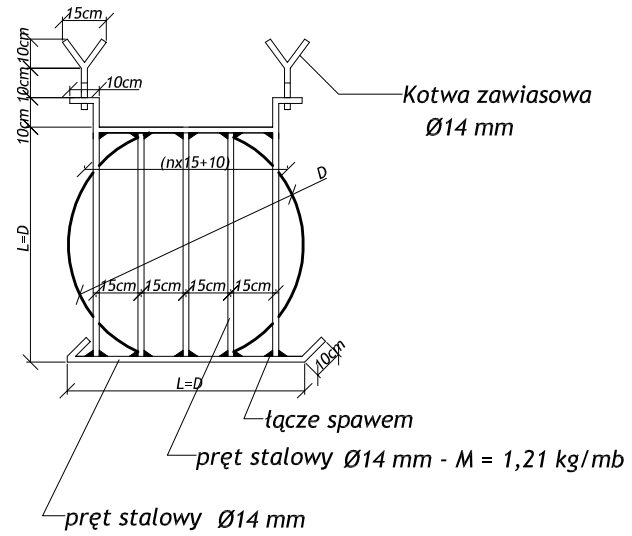

WYKAZ STALI DLA KRATY

D	40	50	60	80	100	20, 25, 30
stal Ø14 kg	2,4	2,9	4,1	6,3	9,2	2,4
n	2	2	4	4	6	2

San-System
www.san-system.com.pl
e-mail: biuro@san-system.com.pl

Wykonawca: SAN- SYSTEM ul. Składowa 3A/23 19-400 Olecko	OBIEKT: Sieć kanalizacji deszczowej w obrębie ulicy Mazurskiej w miejscowości Gołdap . INWESTOR: Gmina Gołdap, 19-500 Gołdap, ul. Plac Zwycięstwa 14 TEMAT: Schemat wlotu do odbiornika			Skala -------- Nr rys. 12
	Imię i Nazwisko	Nr uprawnień	Data	Podpis
Projektant	mgr inż. Karol Brodowski	5/02/OL, WAM/0076/POOS/04	styczeń 2010r.	
Sprawdzajacy	mgr inż. Dominika Daniluk	WAM/0066/PWOS/09	styczeń 2010r.	
Asystent Projektanta	mgr inż. Edyta Jeglińska		styczeń 2010r.	