WPUST ULICZNY Z OSADNIKIEM

A-A

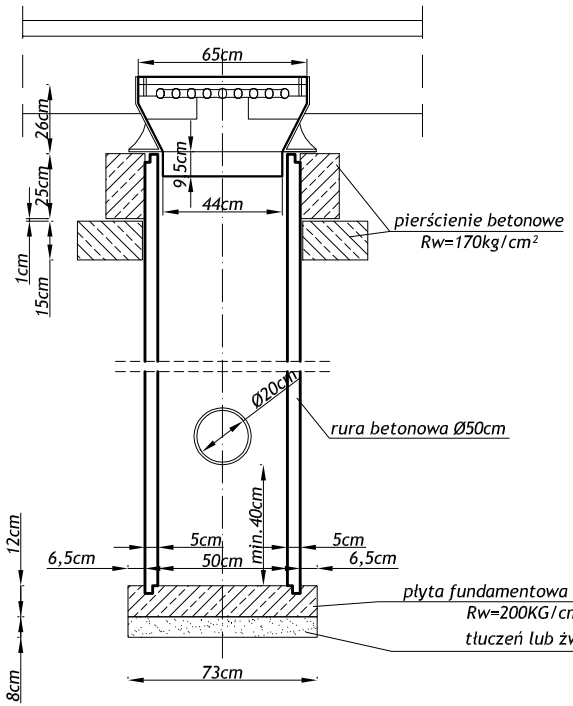

B-B

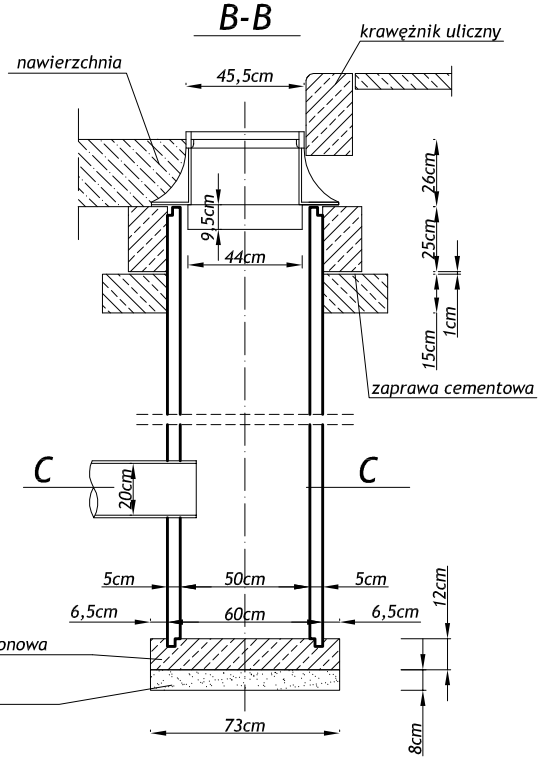

PIERŚCIEŃ POD KRATĘ WPUSTU ULICZNEGO Ø50 (ciężar 1szt. - 200kg)

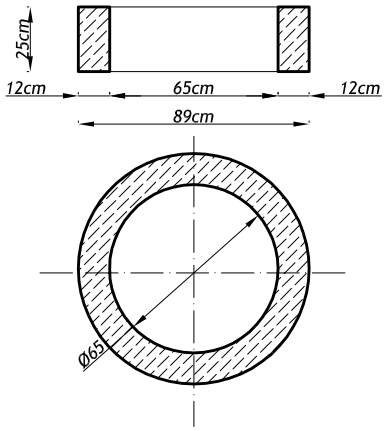

PŁYTA ODCIĄŻAJĄCA WPUSTU ULICZNEGO Ø50 (ciężąr 1szt. - 200kg)

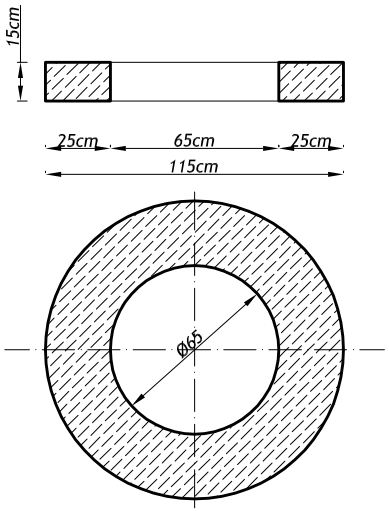

KRĄG K50 WPUSTU ULICZNEGO Ø50 (ciężar 1szt. - 200kg)

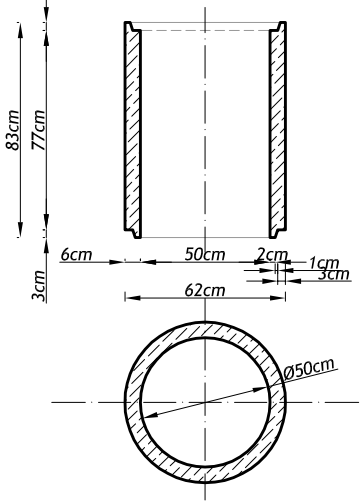

WIDOK Z GÓRY

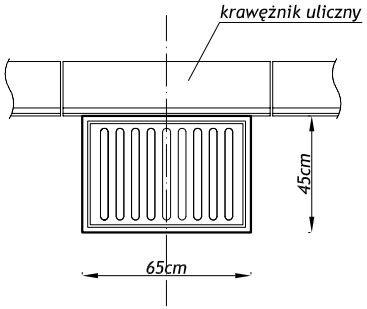

C-C

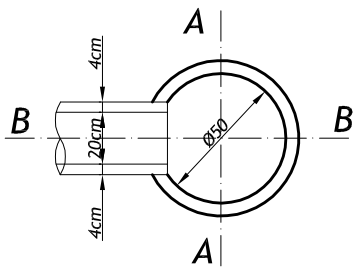

UWAGA!!!

1. Ilość włączeń przykanalików wg projektu;

San-System
www.san-system.com.pl
e-mail: biuro@san-system.com.pl

Wykonawca: SAN- SYSTEM, ul. Składowa 3A/23, 19-400 Olecko	OBIEKT: Sieć kanalizacji deszczowej w obrębie ulicy Mazurskiej w miejscowości Gołdap . INWESTOR: Gmina Gołdap, 19-500 Gołdap, ul. Plac Zwycięstwa 14 TEMAT: Szczegół wpustu ulicznego			Skala 1:20 / Nr rys. 7
	Imię i Nazwisko	Nr uprawnień	Data	Podpis
Projektant	mgr inż. Karol Brodowski	5/02/OL, WAM/0076/POOS/04	styczeń 2010 r.	
Sprawdzający	mgr inż. Dominika Daniluk	WAM/0066/PWOS/09	styczeń 2010 r.	
Asystent Projektanta	mgr inż. Edyta Jeglińska		styczeń 2010 r.	