OSADNIK ZAWIESINY CS - OW - 1600
(nr kat. 728.308SN)

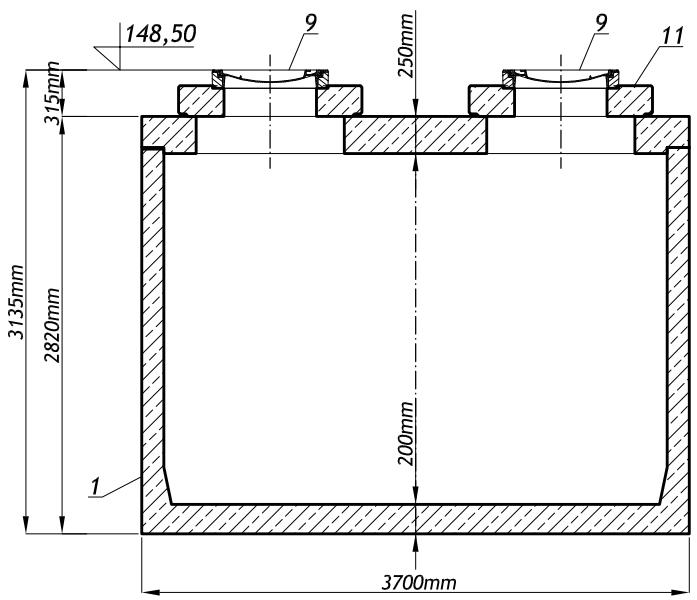

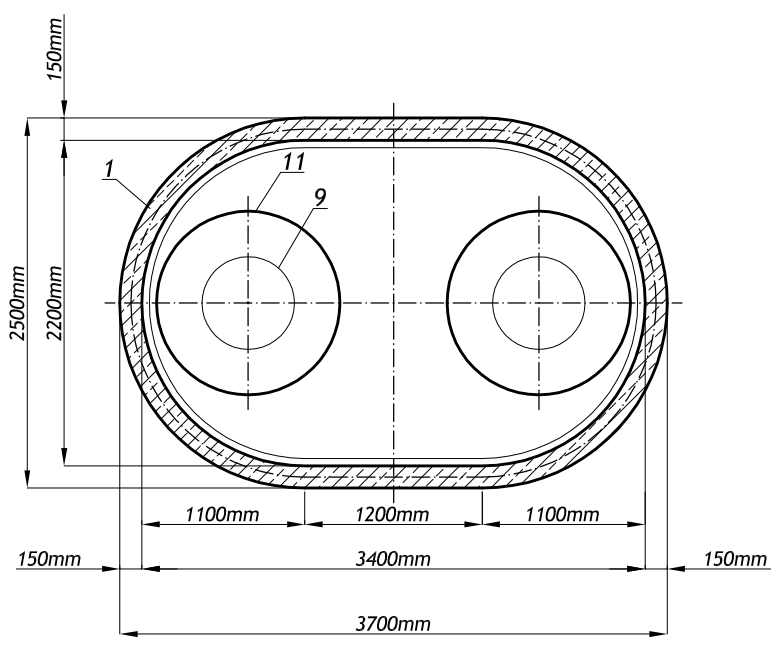

SEPARATOR LAMELOWY Z BYPASSEM ZEWNETRZNYM
L-BYPASS-Z 150/1500 (nr kat. 720.784SN)

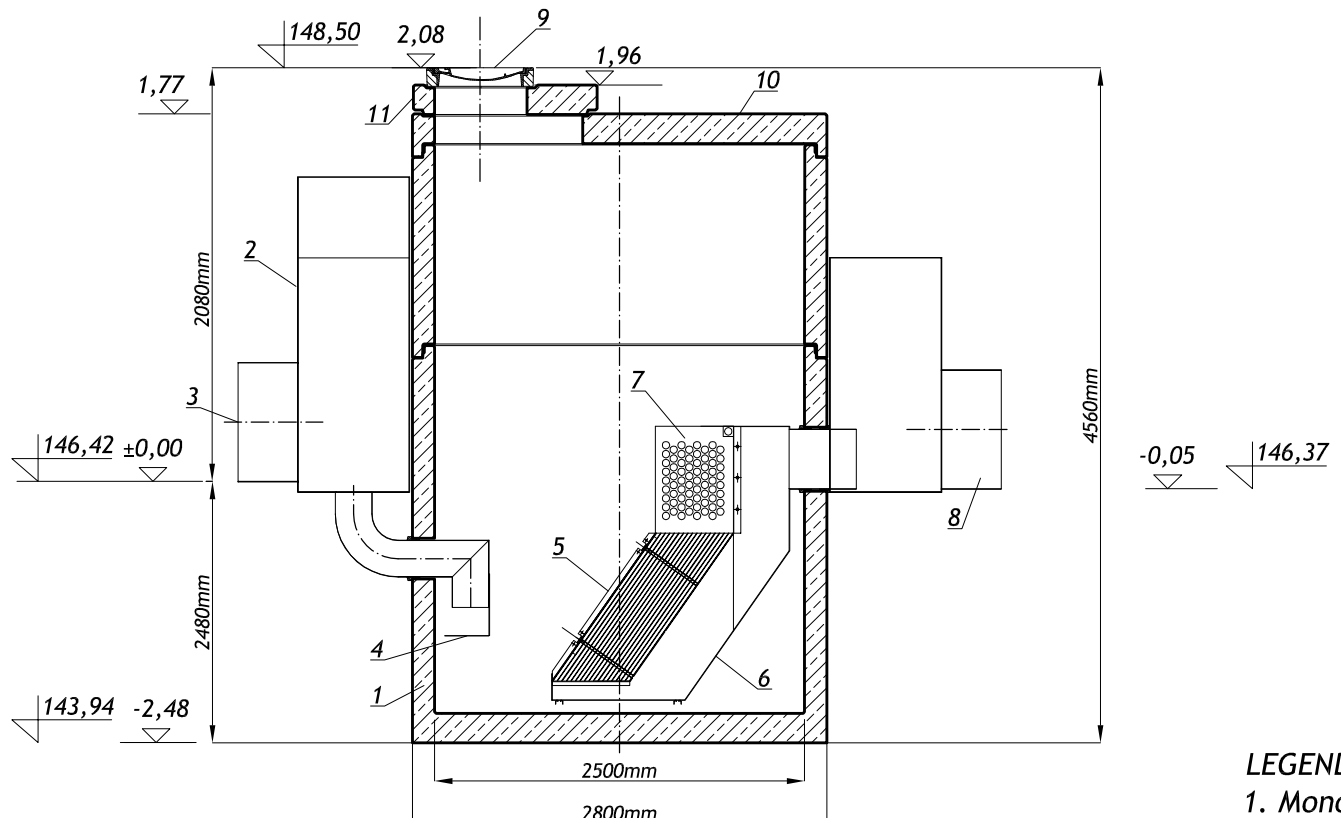

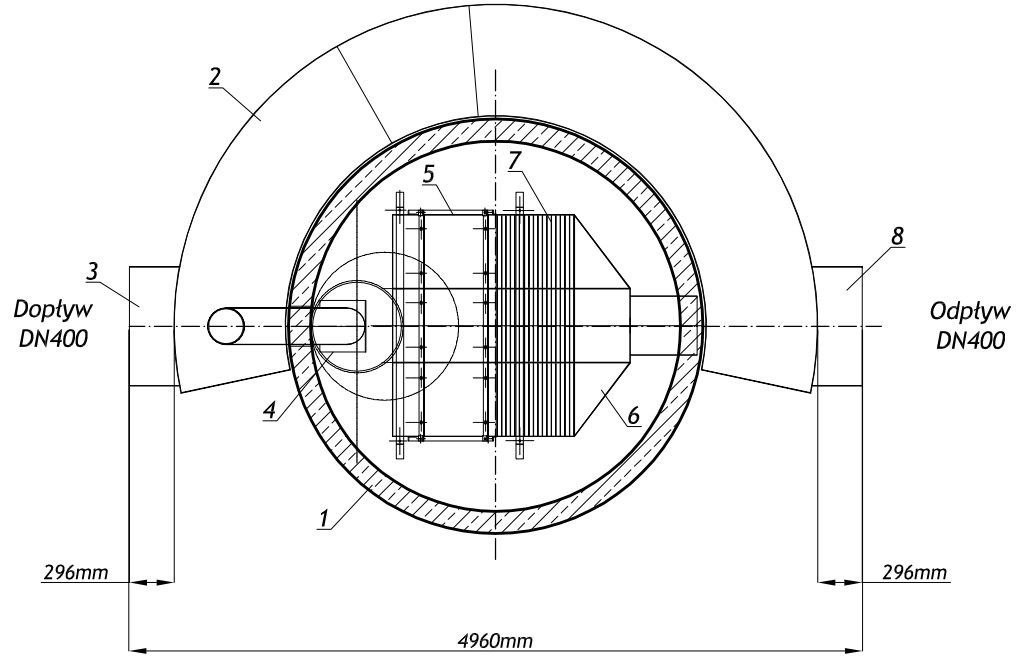

LEGENDA:
1. Monolityczny zbiornik, żelbetowy, pokryty wewnątrz powłoką ochronną;
2. Bypass zewnętrzny;
3. Wlot do komory;
4. Deflektor;
5. Sekcje filtra lamelowego;
6. Zasyfonowany kanał odpływowy;
7. Przegroda perforowana;
8. Wylot;
9. Właz Ø600 klasy D400;
10. Żelbetowa pokrywa redujcyjna;
11. Betonowy pierścień dystansowy;

SCHEMAT PROJEKTOWANEGO OSADNIKA OS1 I SEPARATORA SP1
DLA ZRZUTU NR 1

San-System
www.san-system.com.pl
e-mail: biuro@san-system.com.pl

Wykonawca: SAN- SYSTEM, ul. Składowa 3A/23, 19-400 Olecko	OBIEKT: Sieć kanalizacji deszczowej w obrębie ulicy Mazurskiej w miejscowości Gołdap . INWESTOR: Gmina Gołdap, 19-500 Gołdap, ul. Plac Zwycięstwa 14 TEMAT: Schemat projektowango osadnika OS1 i separatora SP1			Skala 1:50 / Nr rys. 9
	Imię i Nazwisko	Nr uprawnień	Data	Podpis
Projektant	mgr inż. Karol Brodowski	5/02/OL, WAM/0076/POOS/04	styczeń 2010r.	
Sprawdzający	mgr inż. Dominika Daniluk	WAM/0066/PWOS/09	styczeń 2010r.	
Asystent Projektanta	mgr inż. Edyta Jeglińska		styczeń 2010r.	