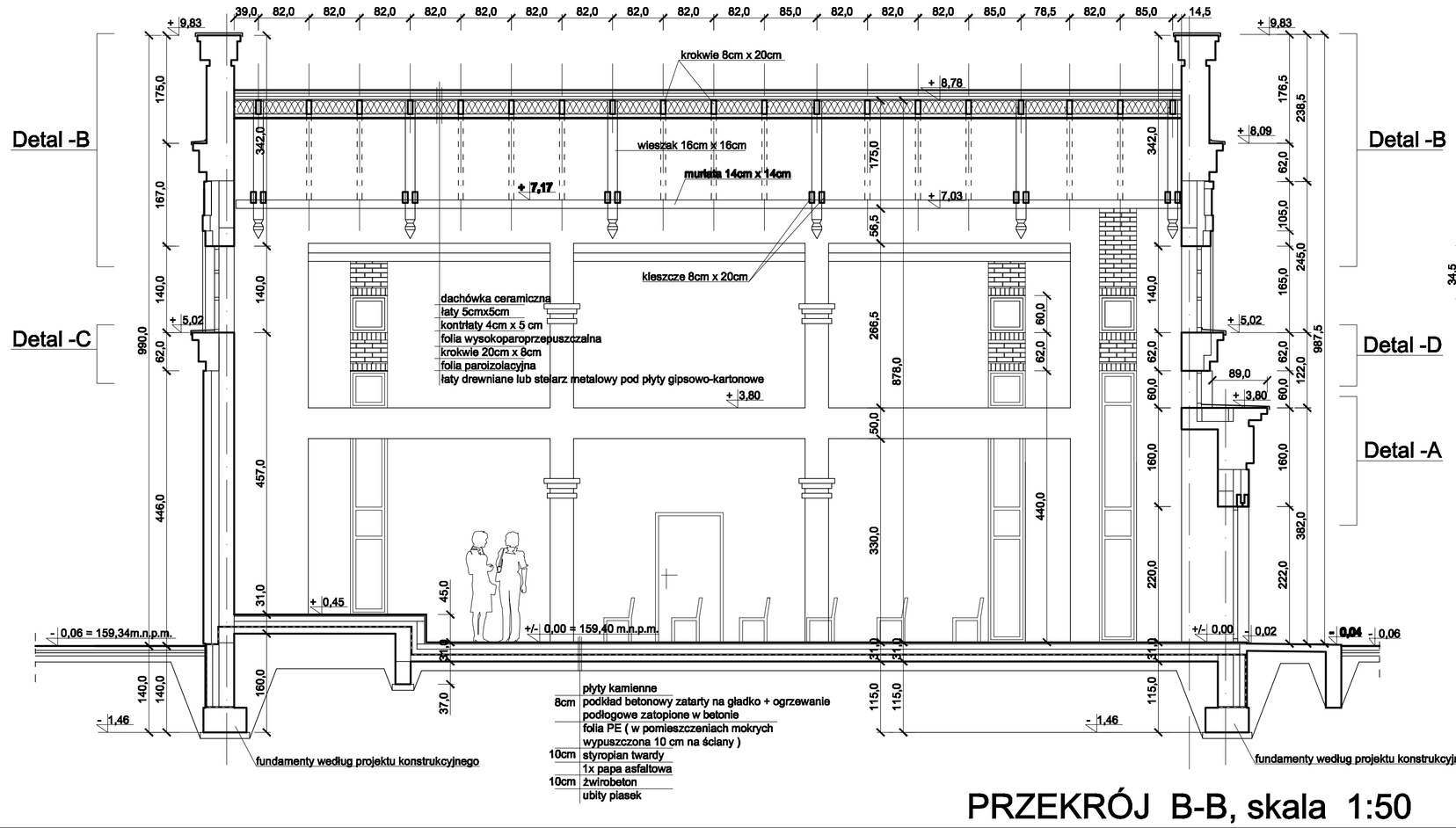

PRZEKRÓJ B-B, skala 1:50

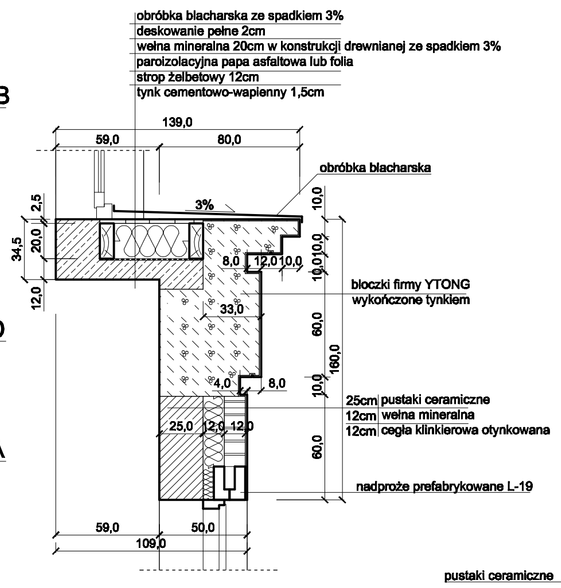

DETAL -A, skala 1:20

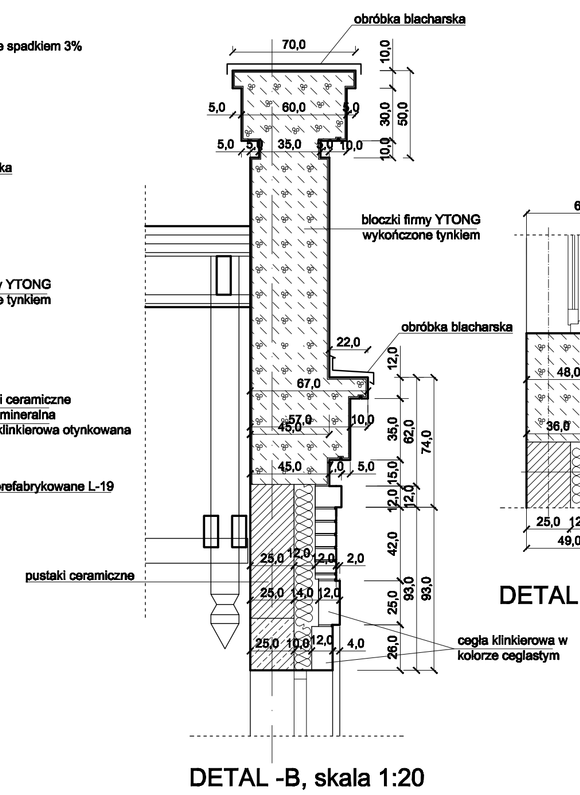

DETAL -B, skala 1:20

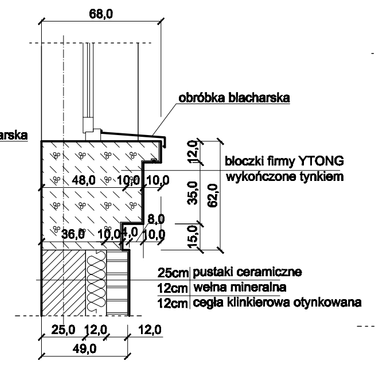

DETAL -C, skala 1:20

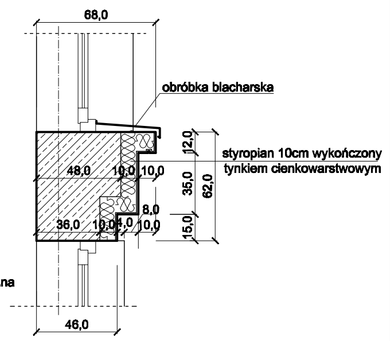

DETAL -D, skala 1:20

PRACOWNIA PROJEKTOWA "AR-EL"
Ryszard Rybak
16-400 Suwałki; ul. Klonowa 43/47

TEMAT	Budowa cmentarza komunalnego przy ulicy Zadumy w Gołdapi, dz. ewid. 228/8 .				PROJEKT BUDOWLANY
OBIEKT	Budynek ceremonii pogrzebowych - kostnica.				BRANŻA ARCH.
RYSUNEK	PRZEKRÓJ B-B, DETAL -A,B,C,D				SKALA 1:50
PROJ.	mgr inż. arch. Marek Kochański	UPR. NR SUW-29/89	DATA IX. 2011r	PODPIS	nr arch. A5
	mgr inż. arch. Jerzy Wojciech Boryszewski	UPR. NR SUW-28/89	DATA IX. 2011r	PODPIS	